セレクト35BD−23B（G）

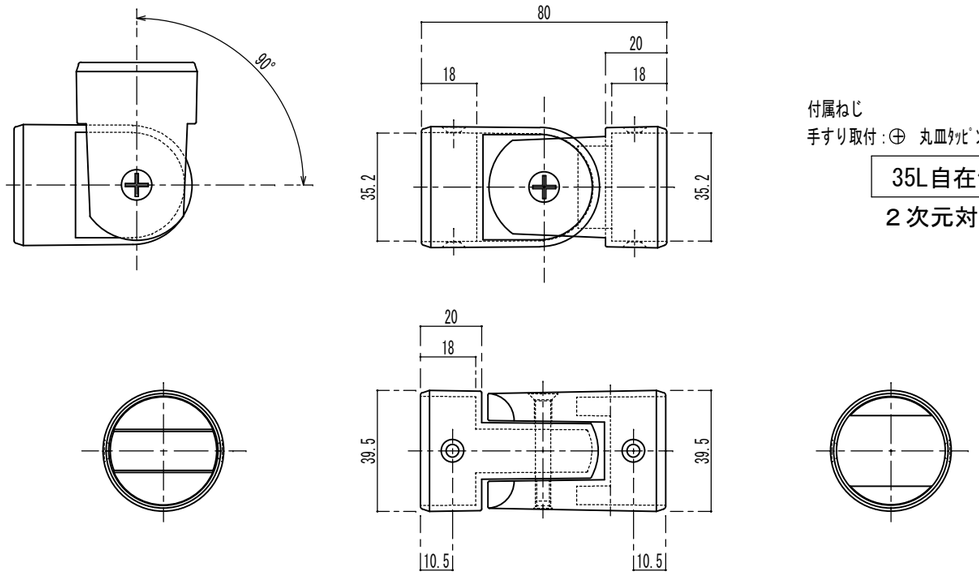

付属ねじ
手すり取付：⊕　丸皿ﾀｯﾋﾟﾝｸﾞﾈｼﾞ1種3.5×16溝付　4本

35L自在ｼﾞｮｲﾝﾄ詳細図

２次元対応タイプ BD-23B(G)

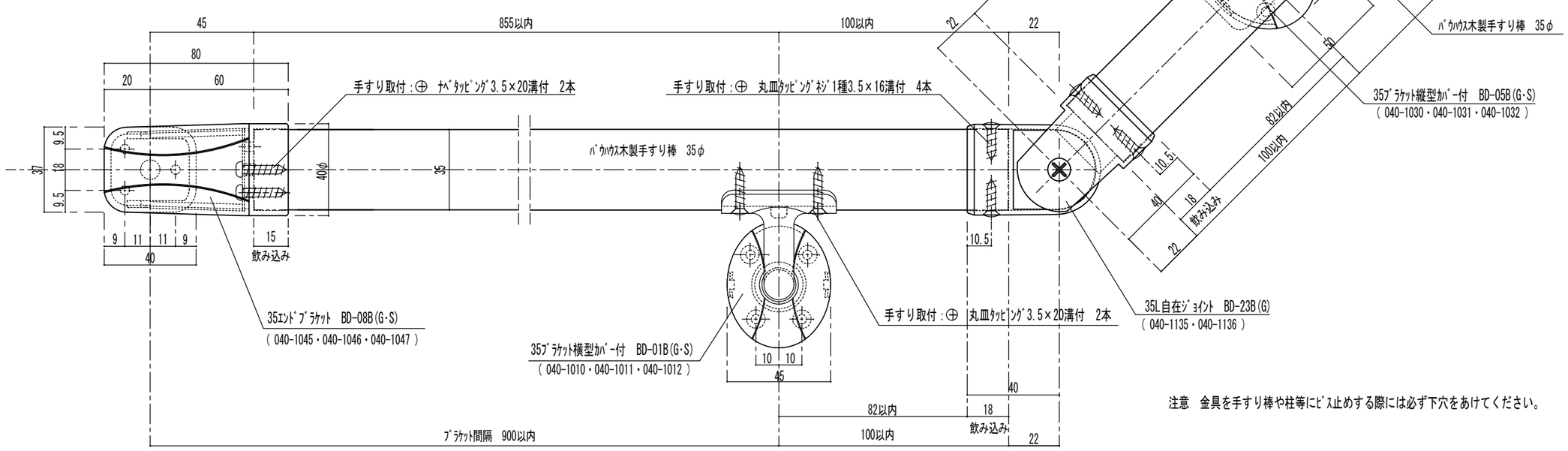

注意　金具を手すり棒や柱等にﾋﾞｽ止めする際には必ず下穴をあけてください。

品番	名称	数量	材質	表面処理	備考	記事

名称	ﾊﾞｳﾊｳｽｾﾚｸﾄL自在ｼﾞｮｲﾝﾄ詳細図 形式　笠木:ﾊﾞｳﾊｳｽ手すり棒35φ ﾌﾞﾗｹｯﾄ：BD-01B(G･S)	製図月日 08.06.20	承認		検図		設計		製図
図番	BD-23B(G)	尺度	1/2	マツ六株式会社 MaZROC CO.,LTD.					